CCV SAS ©

CONSTRUCTION DE CAVEAUX VIBRES

Fabrication de caveaux funéraires depuis 1974

EXEMPLES DE POSSIBILITES DE DISPOSITIONS CAVEAUX ELEMENTS

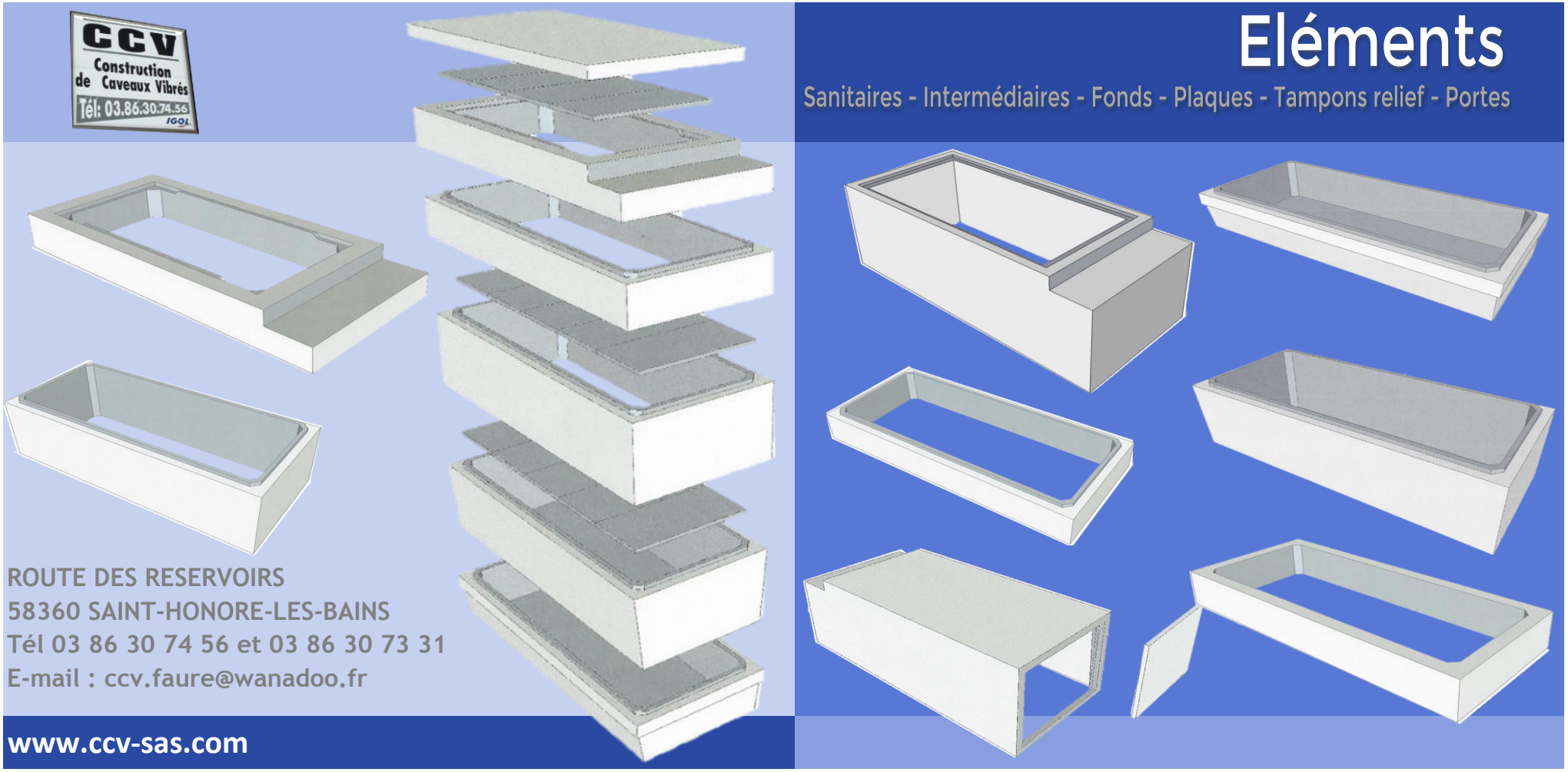

ROUTE DES RESERVOIRS
58360 SAINT-HONORE-LES-BAINS
Tél 03 86 30 74 56 et 03 86 30 73 31
E-mail : ccv.faure@wanadoo.fr

www.ccv-sas.com

EXEMPLES DE POSSIBILITES DISPOSITIONS : 1 PLACE

1 PLACE :
Rajouter
5 PLAQUES INTERIEURES de 89x43x2,5 cm +
4 PLAQUES DE FERMETURE en 86x43x2,5 cm ou
1 TAMPON RELIEF 200x100x8 cm

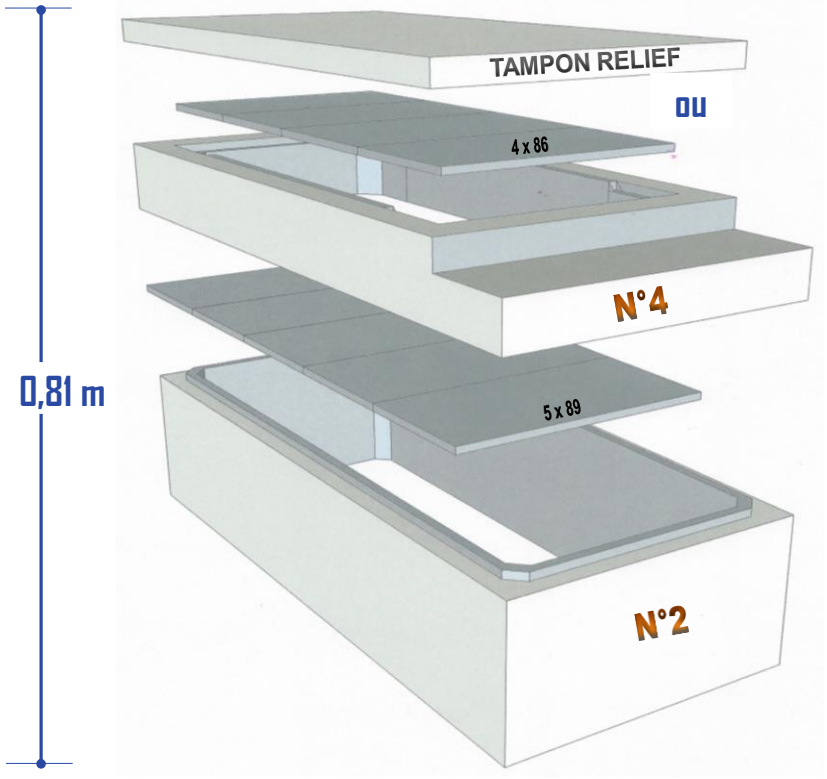

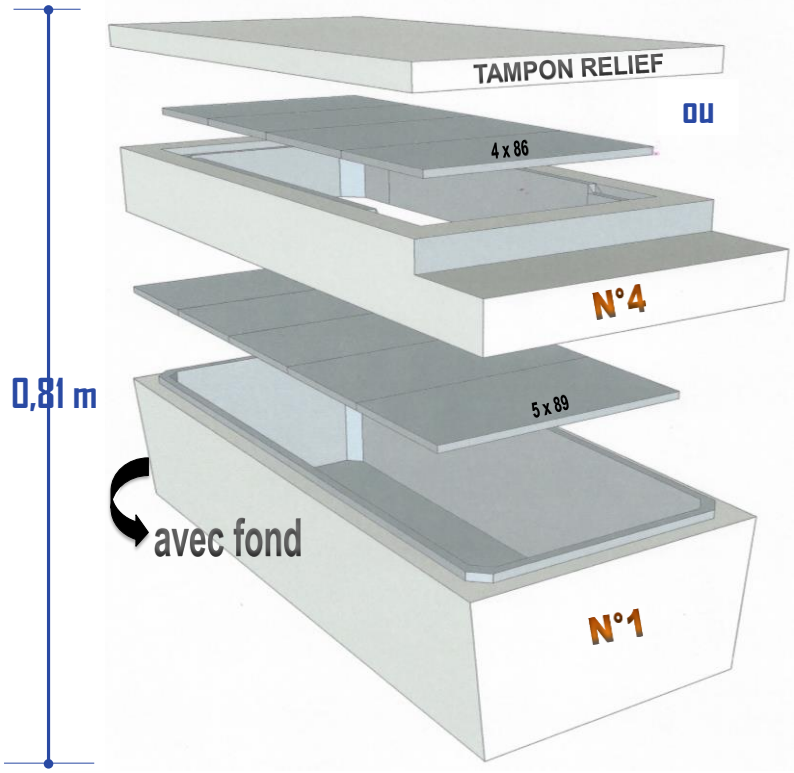

1 PLACE :
Rajouter
4 PLAQUES DE FERMETURE en 86x43x2,5 cm ou
1 TAMPON RELIEF 200x100x8 cm

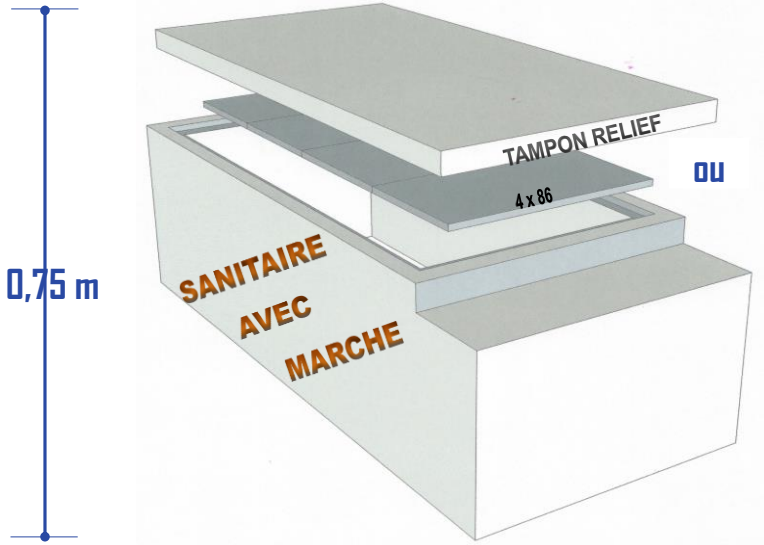

EXEMPLES DE POSSIBILITES DISPOSITIONS : 2 PLACES

2 PLACES :
Rajouter 10 PLAQUES INTERIEURES de 89x43x2,5 cm + 4 PLAQUES DE FERMETURE en 86x43x2,5 cm ou 1 TAMPON RELIEF 200x100x8 cm

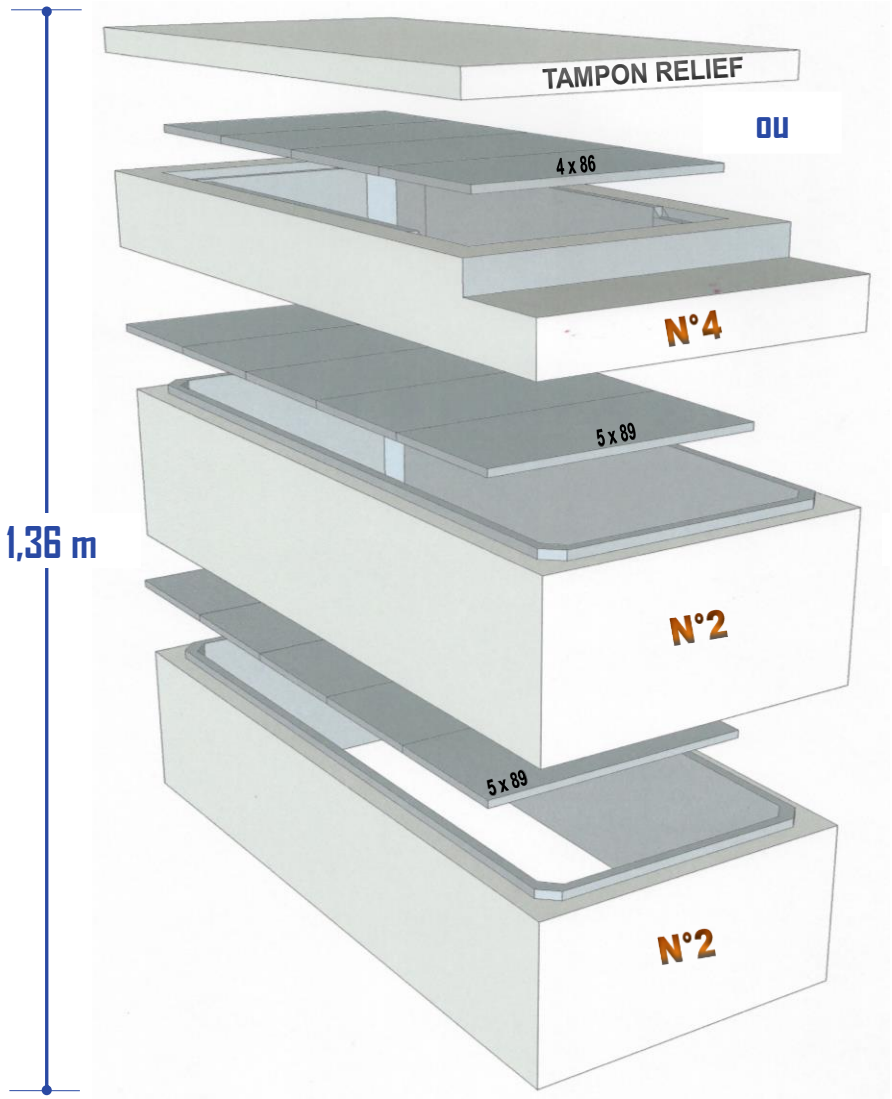

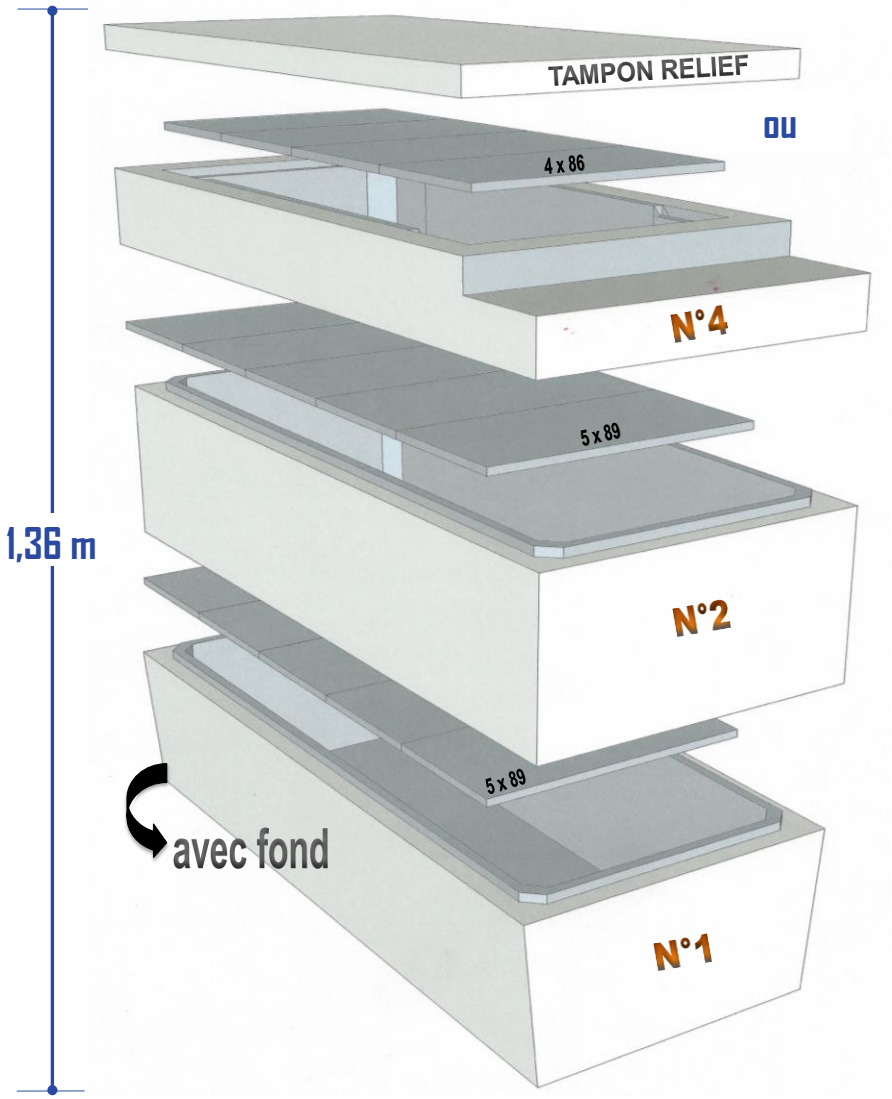

EXEMPLES DE POSSIBILITES DISPOSITIONS : 2 PLACES

2 PLACES :
Rajouter 10 PLAQUES INTERIEURES de 89x43x2,5 cm + 4 PLAQUES DE FERMETURE en 86x43x2,5 cm ou 1 TAMPON RELIEF 200x100x8 cm

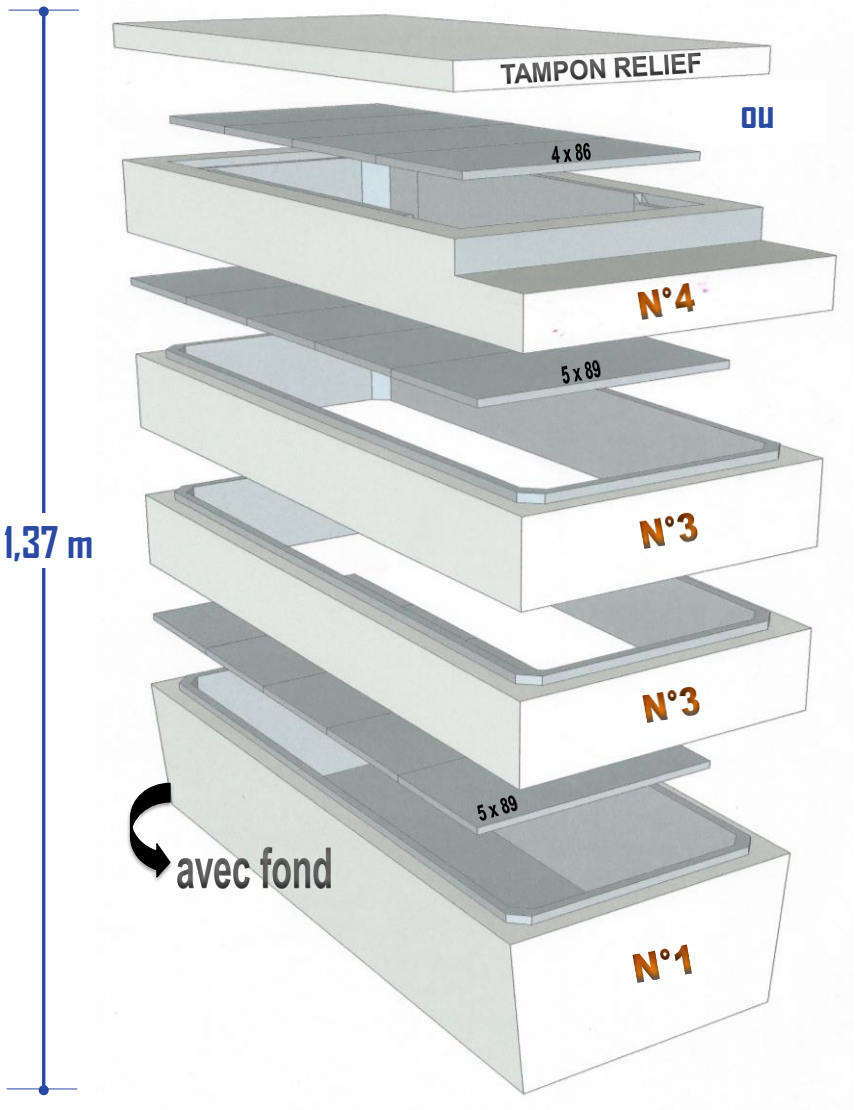

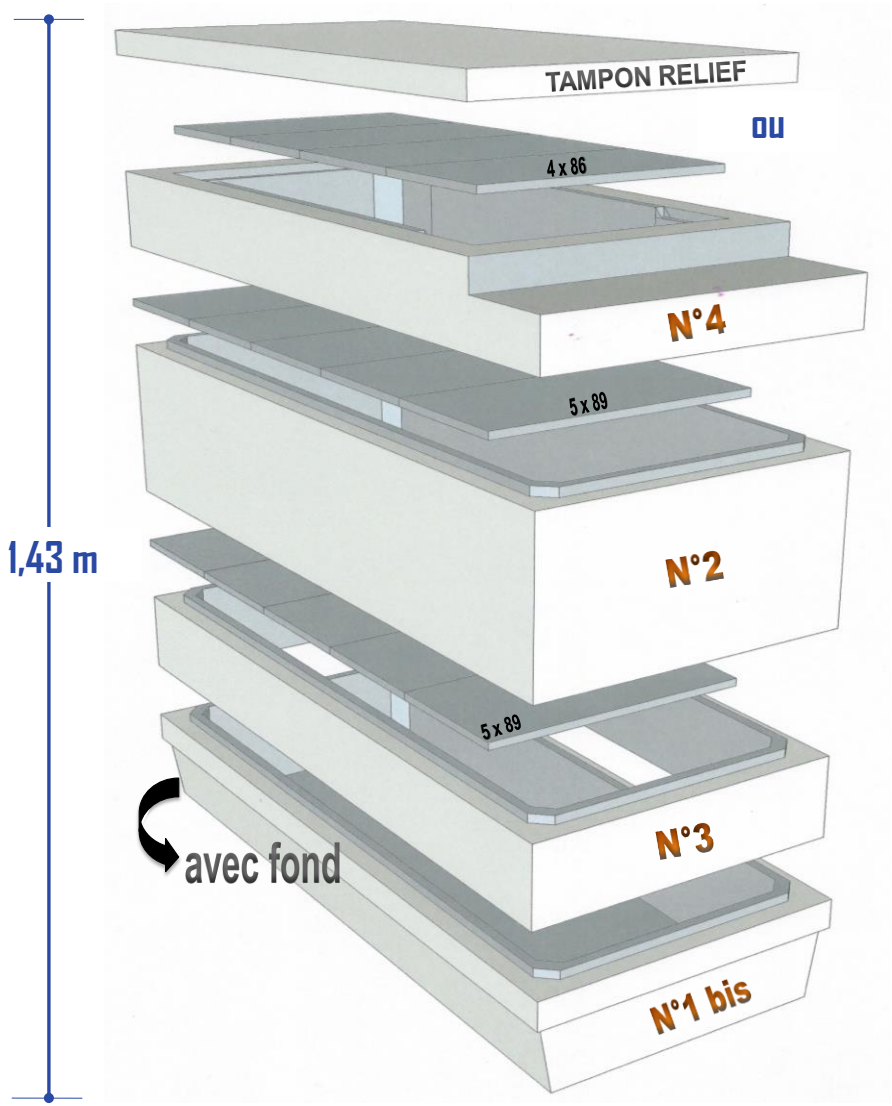

EXEMPLES DE POSSIBILITES DISPOSITIONS : 2 PLACES

2 PLACES :
Rajouter
5 PLAQUES INTERIEURES de 89x43x2,5 cm + 1 PORTE DE FERMETURE 82x64 cm

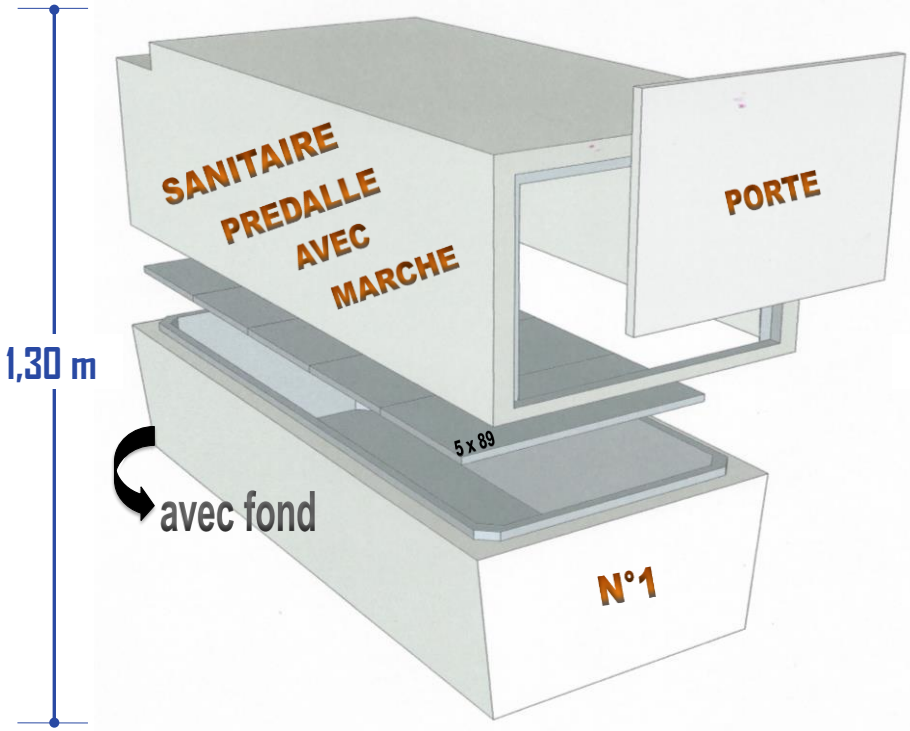

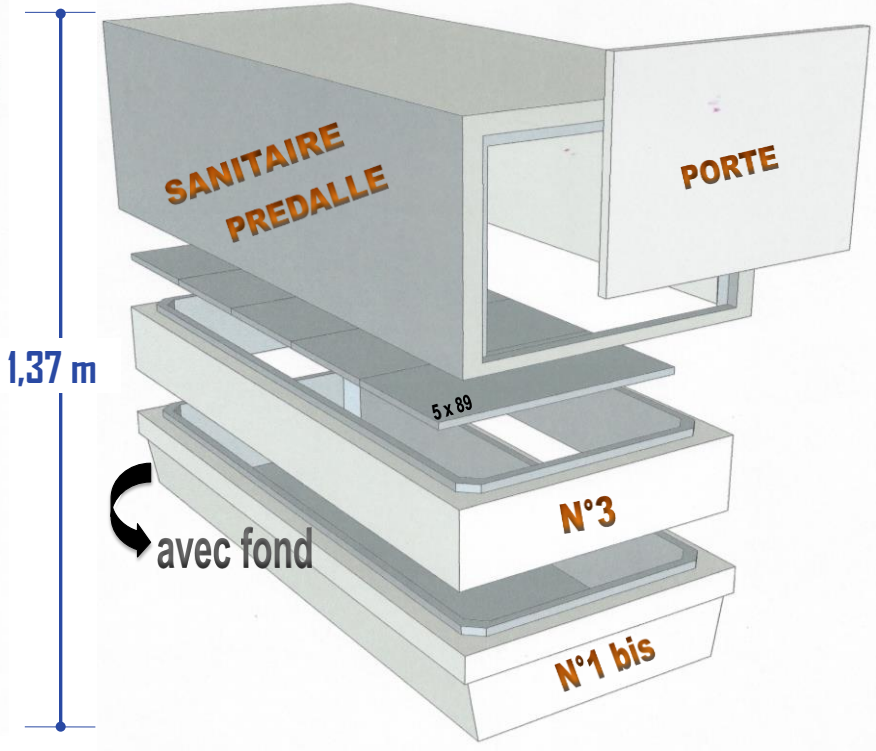

EXEMPLES DE POSSIBILITES DISPOSITIONS : 3 PLACES

3 PLACES :
Rajouter 15 PLAQUES INTERIEURES de 89x43x2,5 cm + 4 PLAQUES DE FERMETURE en 86x43x2,5 cm ou 1 TAMPON RELIEF 200x100x8 cm

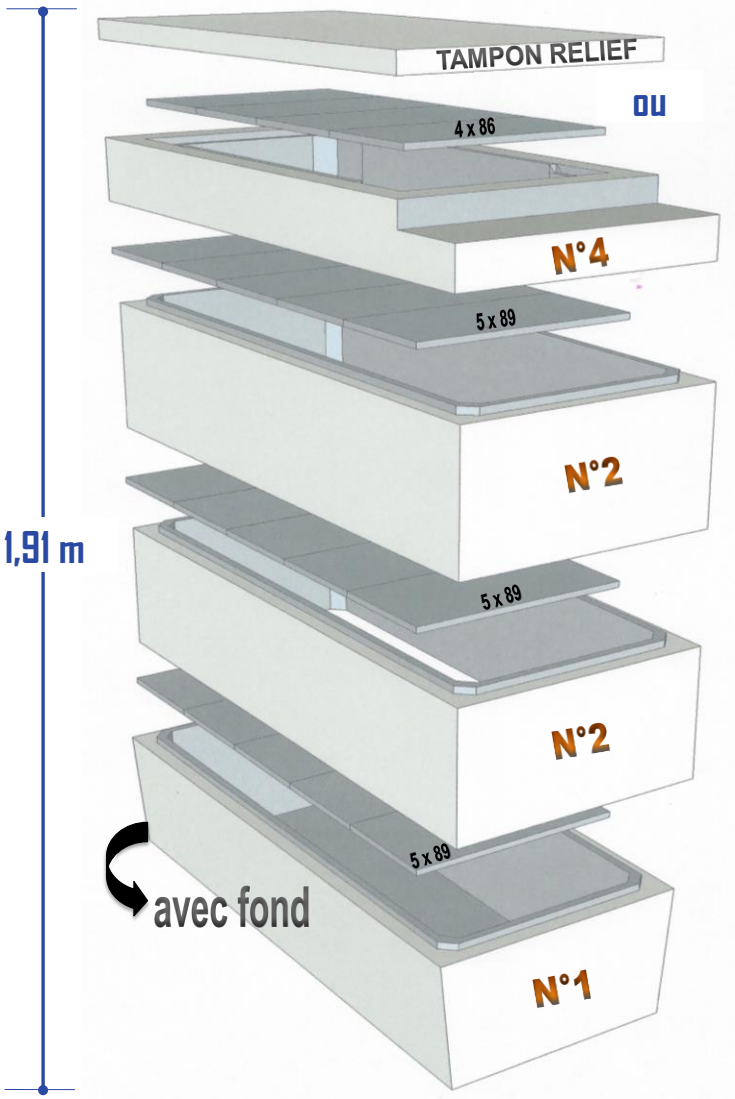

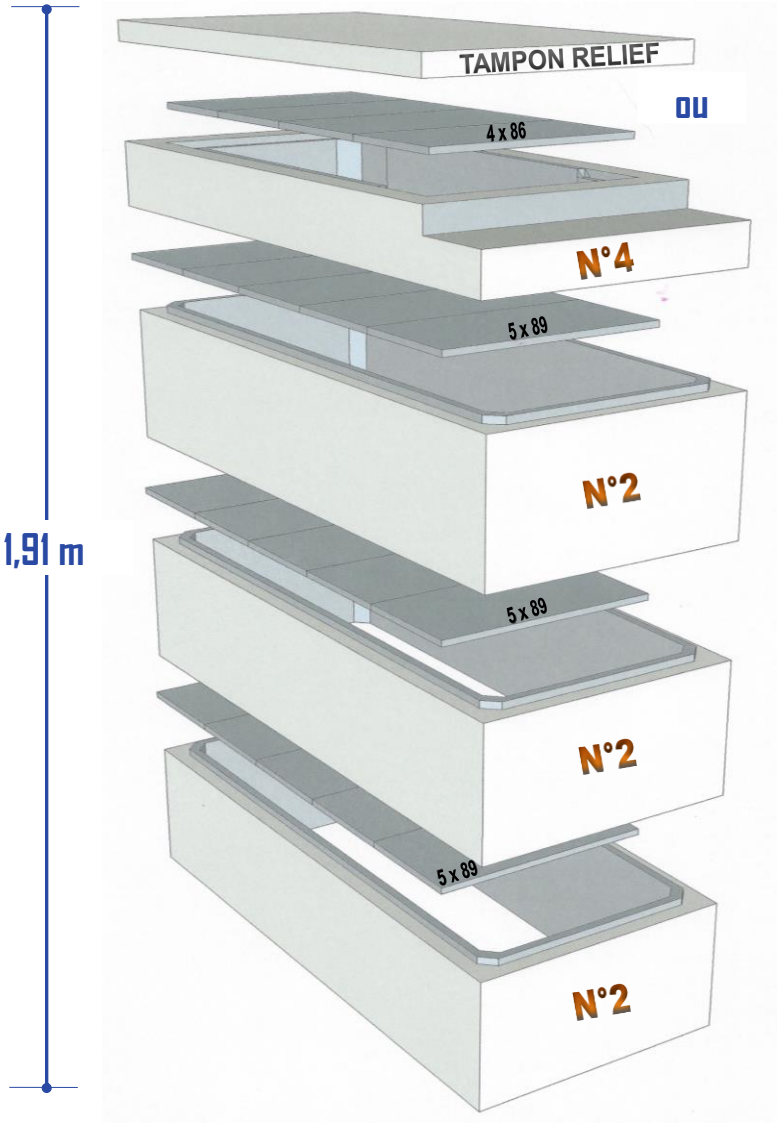

EXEMPLES DE POSSIBILITES DISPOSITIONS : 3 PLACES

3 PLACES :
Rajouter
10 PLAQUES INTERIEURES de 89x43x2,5 cm +
4 PLAQUES DE FERMETURE en 86x43x2,5 cm ou
1 TAMPON RELIEF 200x100x8 cm ou
1 PORTE DE FERMETURE 82x64 cm

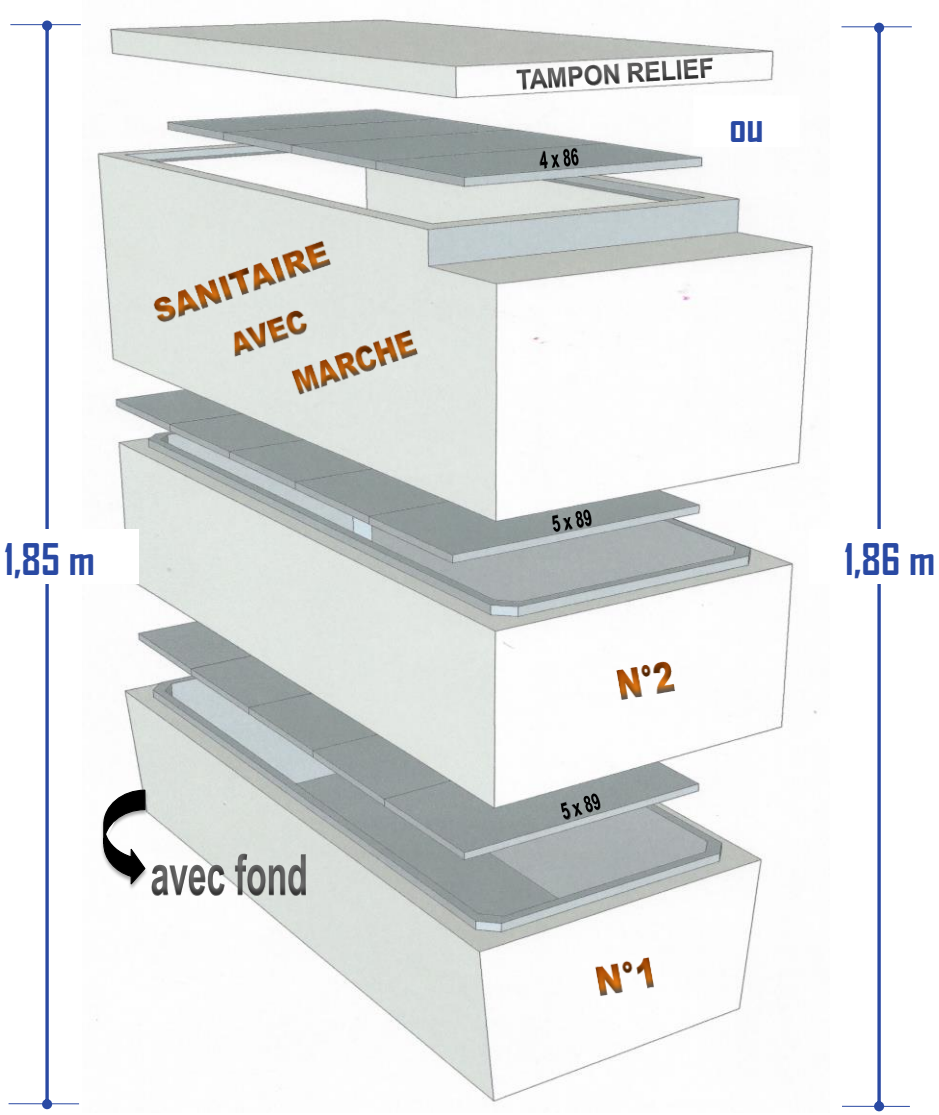

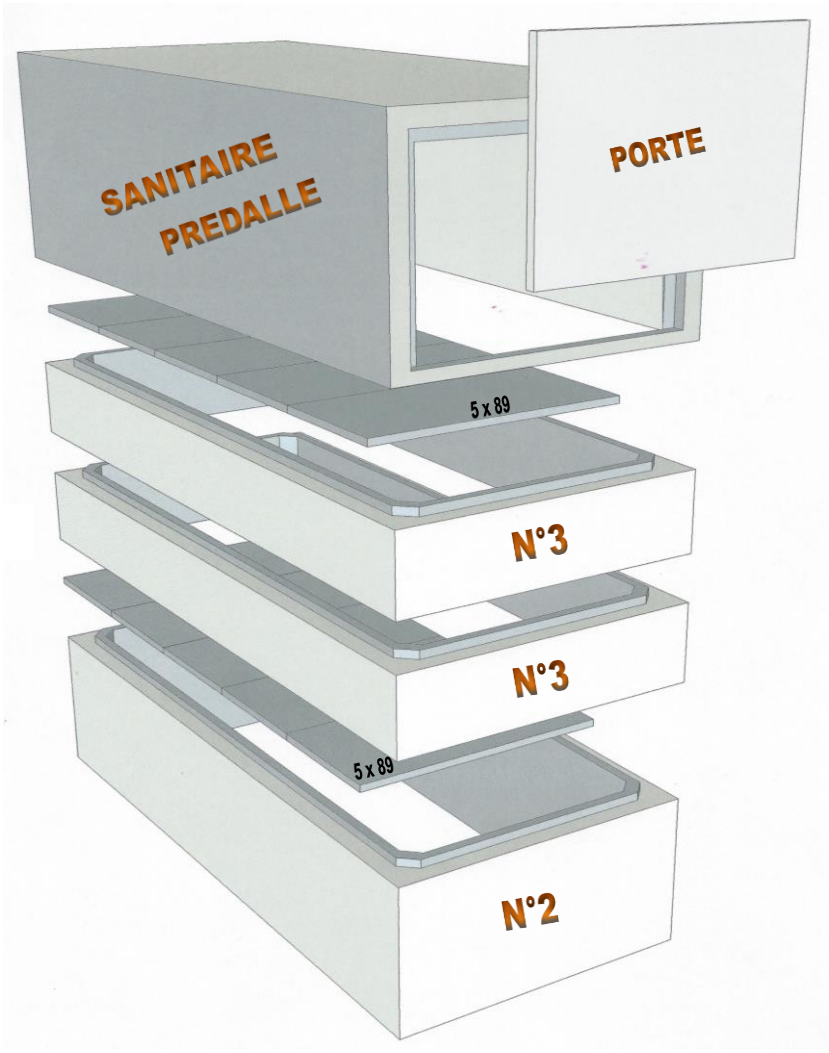

EXEMPLES DE POSSIBILITES DISPOSITIONS : 3 PLACES

3 PLACES :
Rajouter
15 PLAQUES INTERIEURES de 89x43x2,5 cm +
4 PLAQUES DE FERMETURE en 86x43x2,5 cm ou
1 TAMPON RELIEF 200x100x8 cm

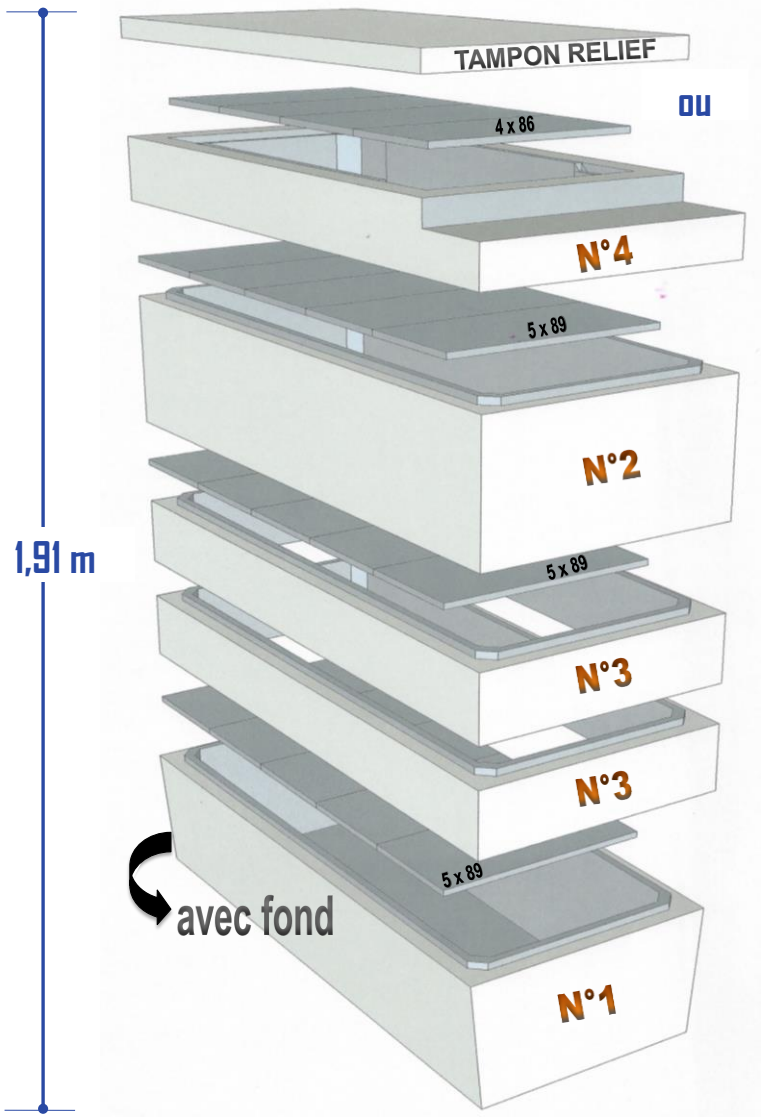

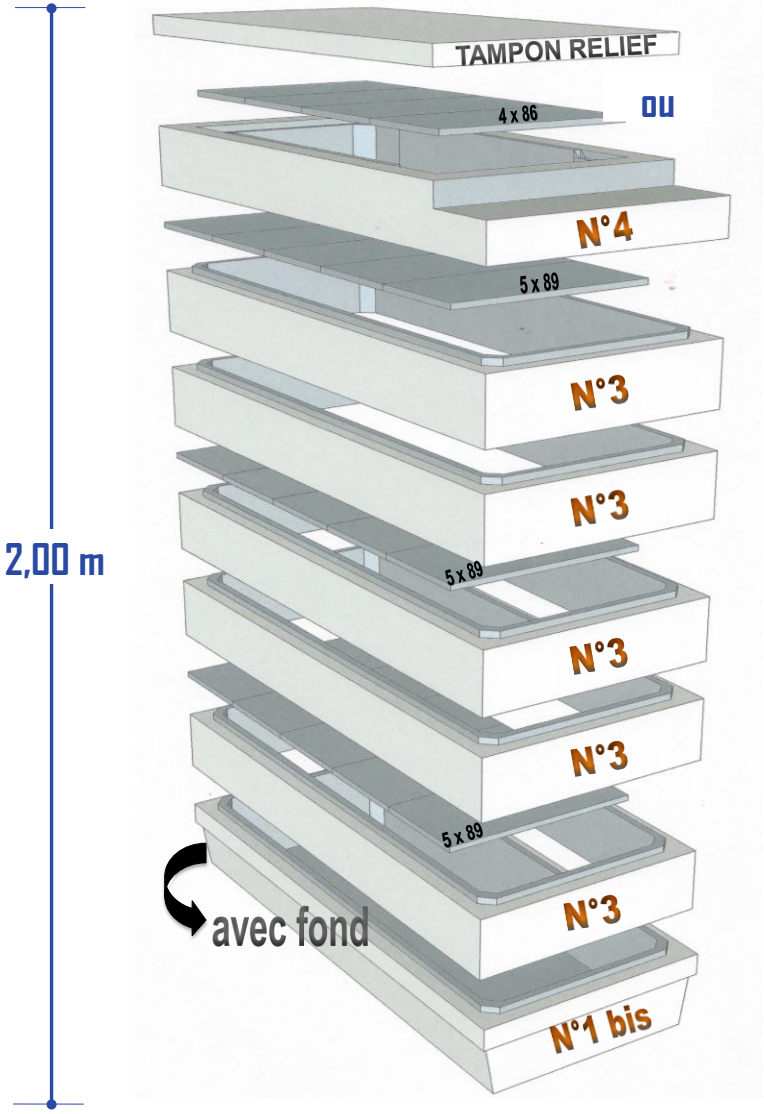

EXEMPLES DE POSSIBILITES DISPOSITIONS : 4 PLACES

4 PLACES HAUTEUR :
Rajouter
20 PLAQUES INTERIEURES de 89x43x2,5 cm +
4 PLAQUES DE FERMETURE en 86x43x2,5 cm ou
1 TAMPON RELIEF 200x100x8 cm

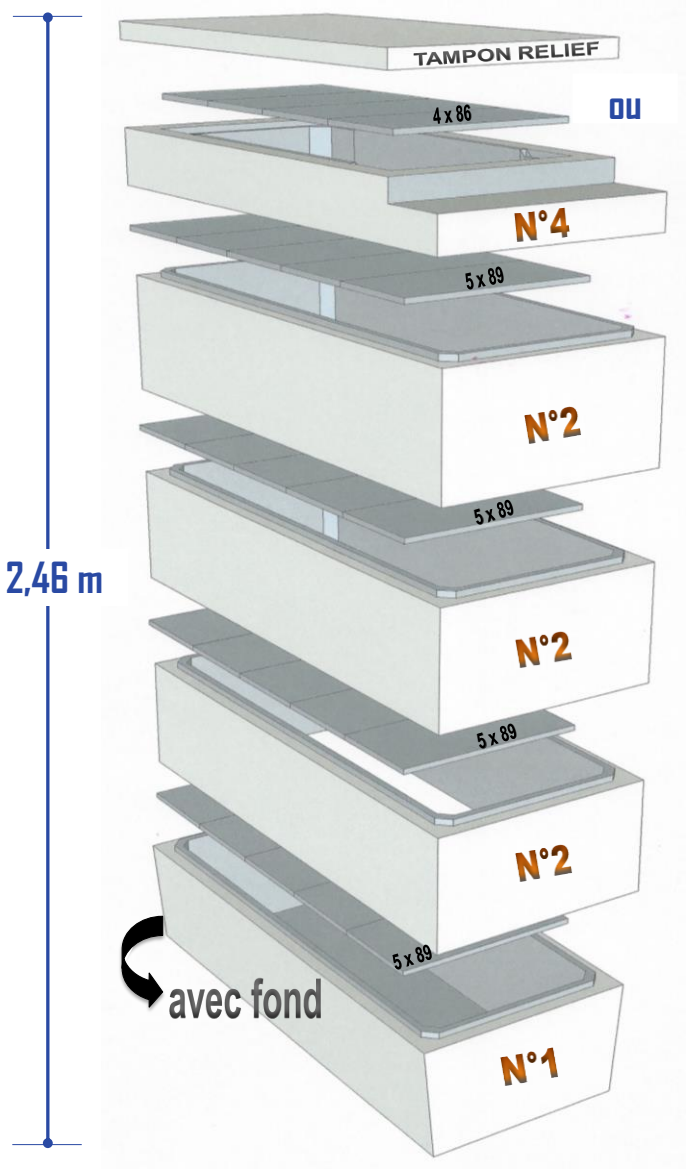

EXEMPLES DE POSSIBILITES DISPOSITIONS : 4 PLACES

4 PLACES HAUTEUR :
Rajouter
20 PLAQUES INTERIEURES de 89x43x2,5 cm +
4 PLAQUES DE FERMETURE en 86x43x2,5 cm ou
1 TAMPON RELIEF 200x100x8 cm

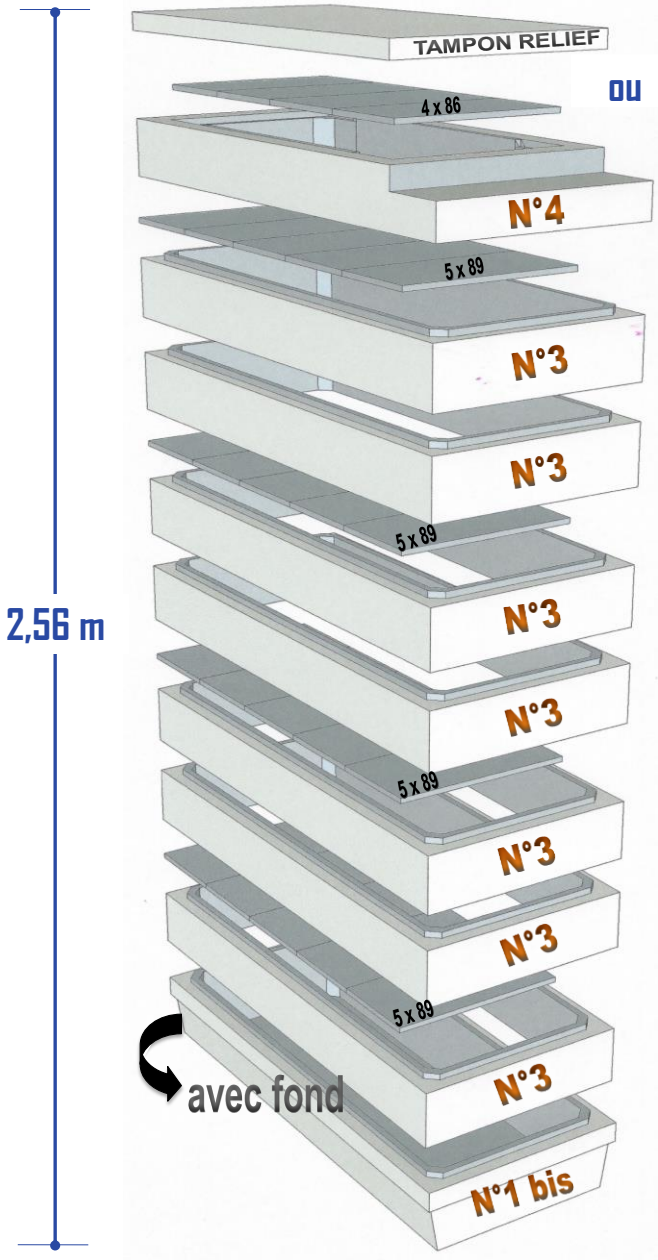

EXEMPLES DE POSSIBILITES DISPOSITIONS : 4 PLACES

4 PLACES HAUTEUR :
Rajouter
15 PLAQUES INTERIEURES de 89x43x2,5 cm +
4 PLAQUES DE FERMETURE en 86x43x2,5 cm ou
1 TAMPON RELIEF 200x100x8 cm ou
1 PORTE DE FERMETURE 82x64 cm

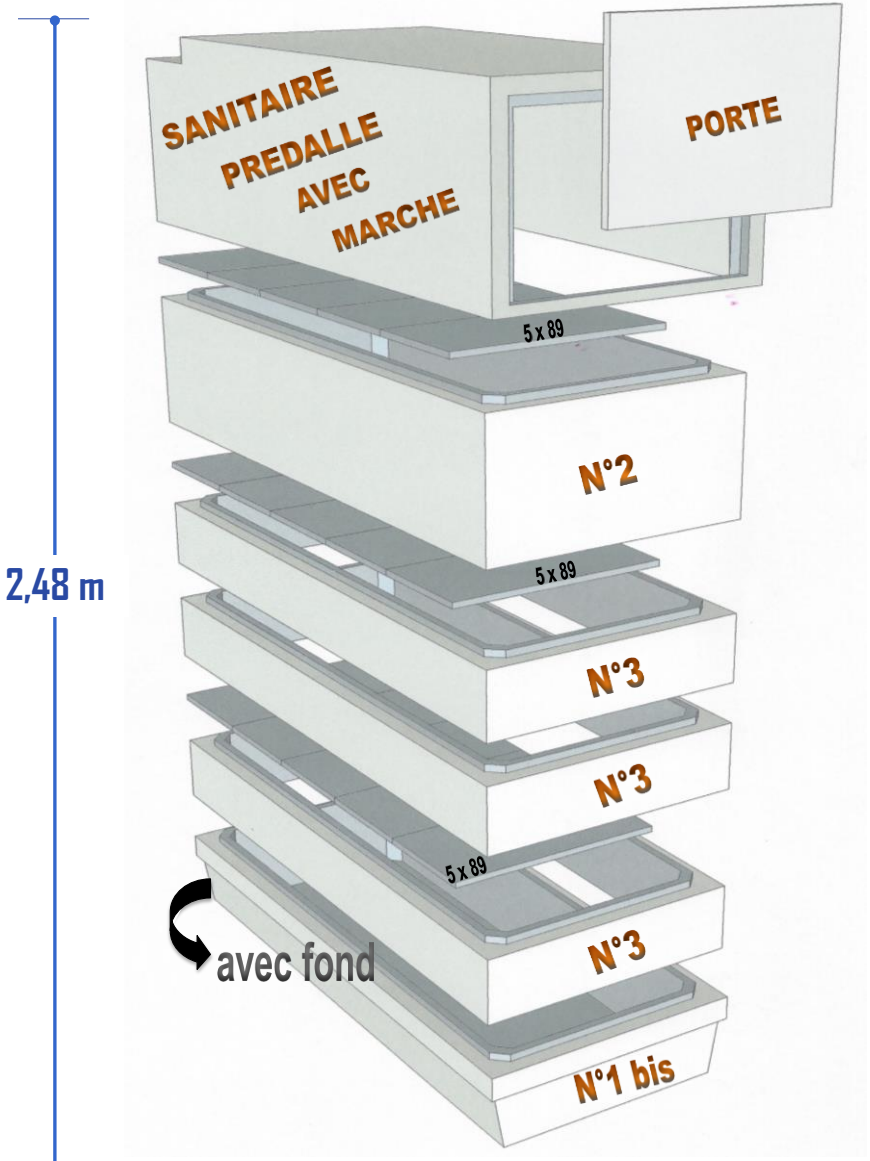

DIMENSIONS ET POIDS CAVEAUX ELEMENTS

MODELES	PRODUITS				FERMETURES					
	DIMENSIONS EXT. En cm			POIDS en kg	DALLES DE FERMETURES	Qté	DIMENSIONS EXT. En cm			POIDS en kg
	long.	larg.	haut.				long.	larg.	Ep.	
FOND N°1	230	100	55	730	TAMPON RELIEF	1	230	100	8	270
FOND DE 34 N° 1 BIS	230	100	34	540						
ELEMENT DE 55 N°2 (INTERMEDIAIRE)	230	100	55	520						
ELEMENT DE 28 N°3 (INTERMEDIAIRE)	230	100	28	240	PLAQUE ELEMENT	5	89	43	3,5	25
ELEMENT DE 30 N°3 (INTERMEDIAIRE)	230	100	30	270						
ELEMENT DE TETE N°4 DE 28 (SANITAIRE)	230	100	28	240						
ELEMENT DE TETE N°4 DE 26 (SANITAIRE avec MARCHE)	230	100	26	260	TAMPON RELIEF	1	200	100	8	240
SANITAIRE DE 75 AVEC MARCHE	230	100	75	730	PLAQUE ELEMENT	4	86	43	3,5	24
SANITAIRE DE 75 AVEC MARCHE MIXTE	230	100	75	680	TAMPON RELIEF	1	200	100	8	240
					PLAQUE ELEMENT	4	86	43	3,5	24
					PORTE EN BOUT	1	82	64	3	32
SANITAIRE DE 75 MIXTE	230	100	75	660	TAMPON RELIEF	1	230	100	8	270
					PLAQUE ELEMENT	5	89	43	3,5	25
					PORTE EN BOUT	1	82	63	3	32
SANITAIRE DE 75 PREDALLE AVEC MARCHE	230	100	75	880	PORTE EN BOUT	1	82	64	3	32
SANITAIRE DE 75 PREDALLE	230	100	75	890	PORTE EN BOUT	1	82	64	3	32
SANITAIRE DE 75 OUVERTURE TOTALE	230	100	75	690	TAMPON RELIEF	1	230	100	8	270
					PLAQUE ELEMENT	5	89	43	3,5	25

CCV SAS
CONSTRUCTION DE CAVEAUX VIBRES